HEIZKAMINEINSÄTZE VON BRUNNER

BKH flach 42-98 green Schiebetür

Stand: 2025-02-12

BRUNNER®

heizen auf bayerisch.

Maßblätter - BKH flach 42-98 green Schiebetür

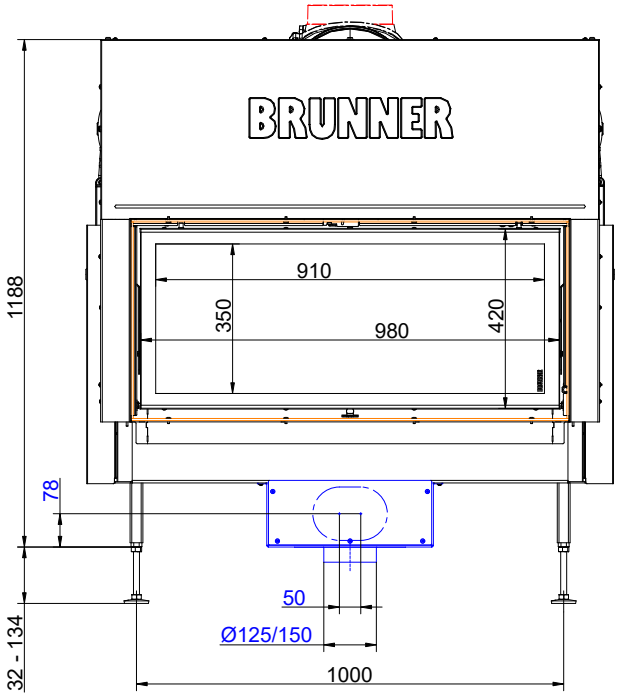

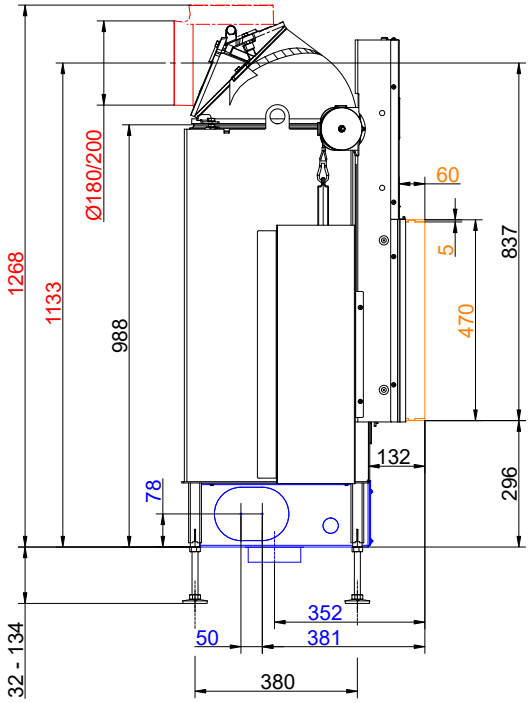

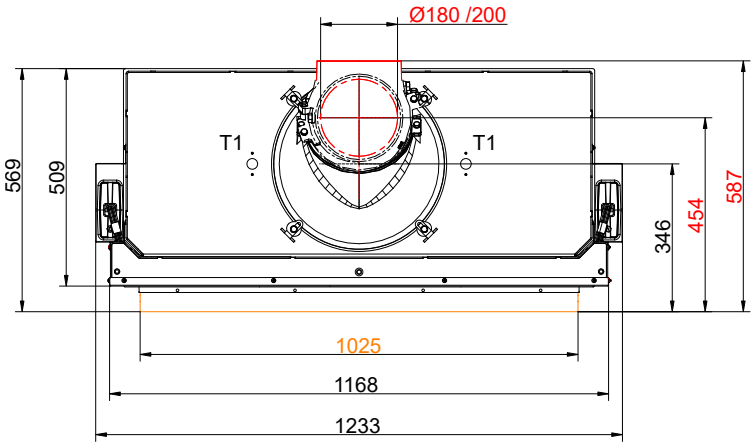

… mit Anbaurahmen und Gusskuppel

Stand: 2025-02-12

Maßblätter - BKH flach 42-98 green Schiebetür

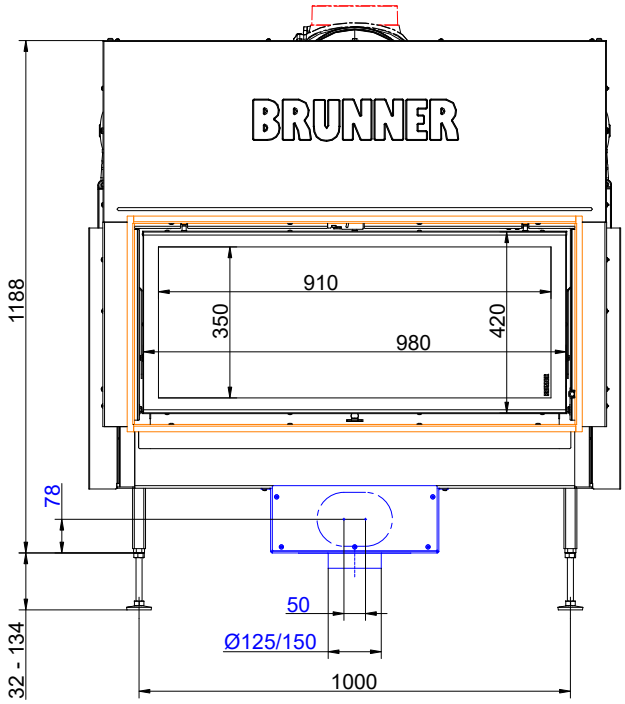

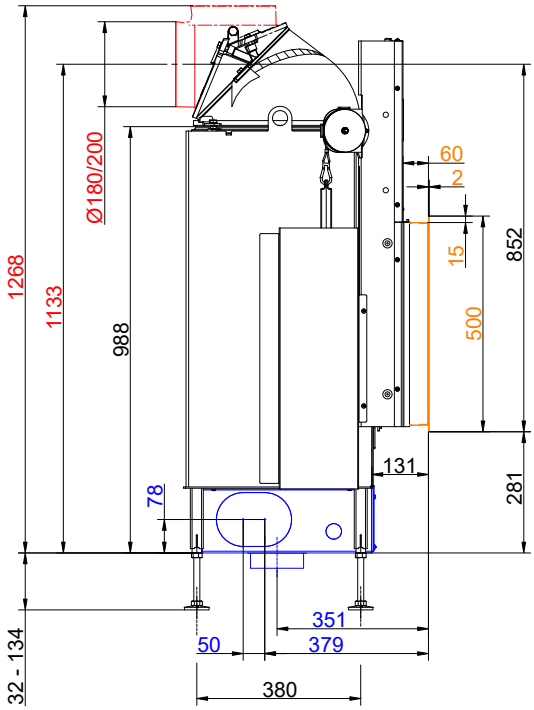

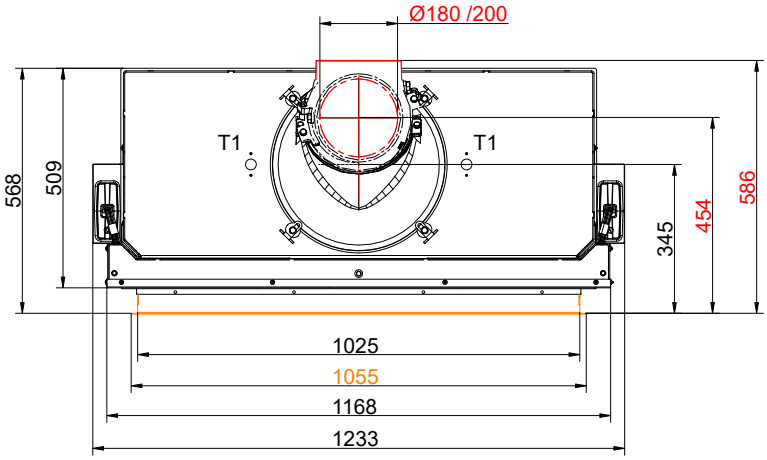

… Blendrahmen und Gusskuppel

Maßblätter - BKH flach 42-98 green Schiebetür

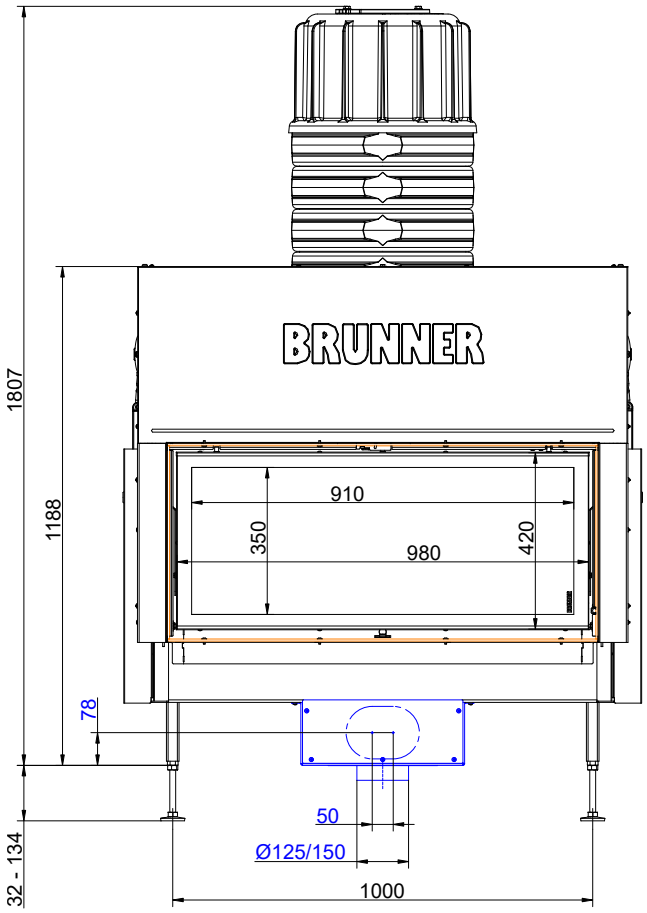

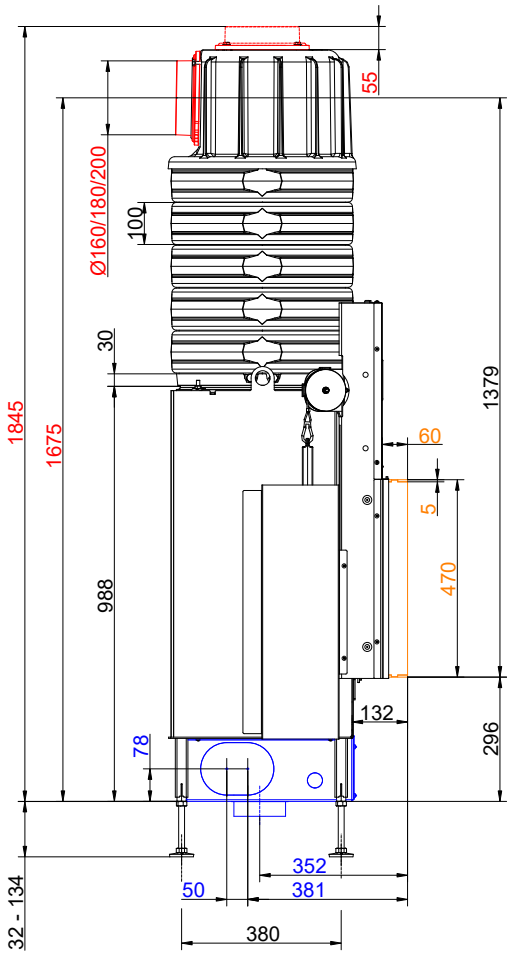

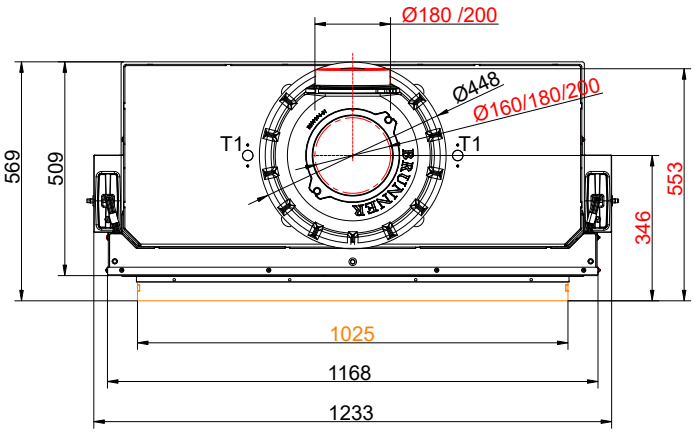

… Anbaurahmen und MAS

Maßblätter - BKH flach 42-98 green Schiebetür

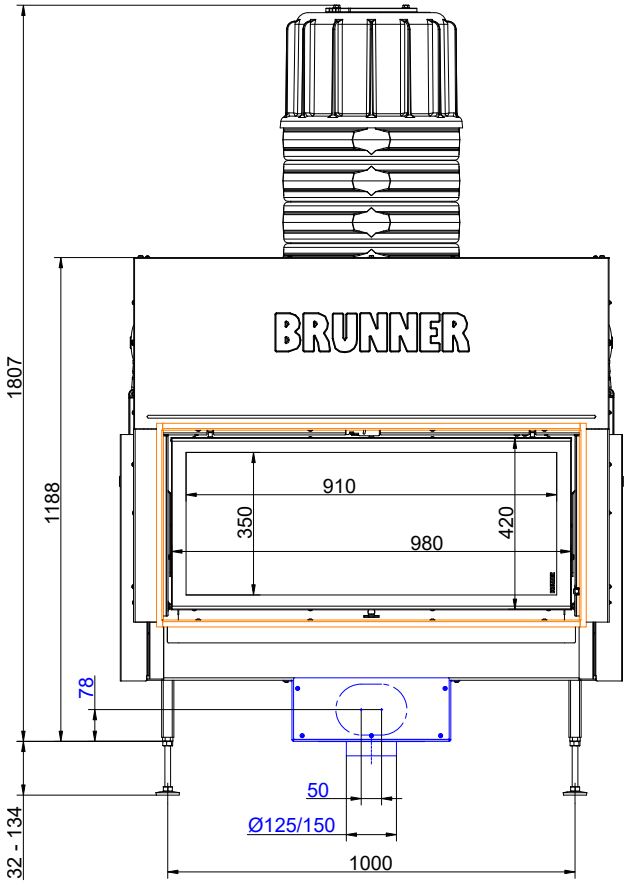

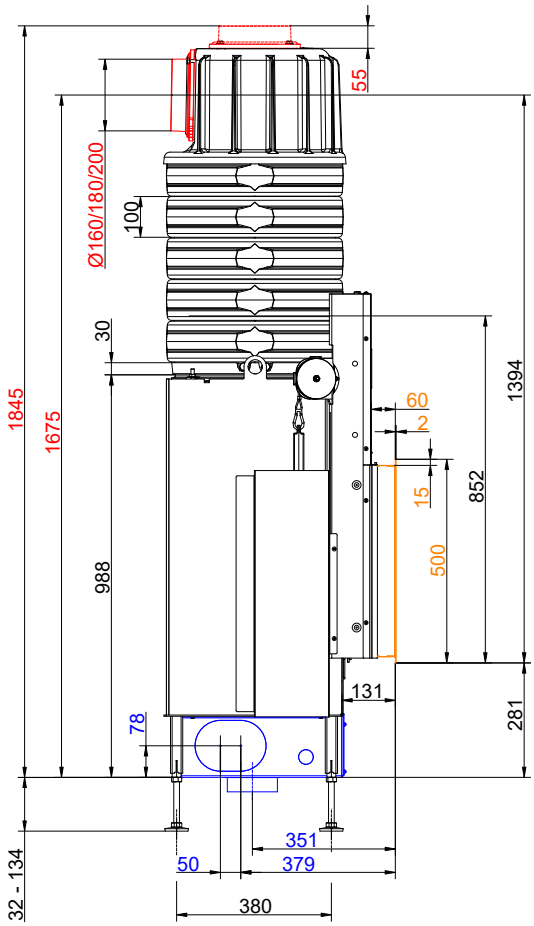

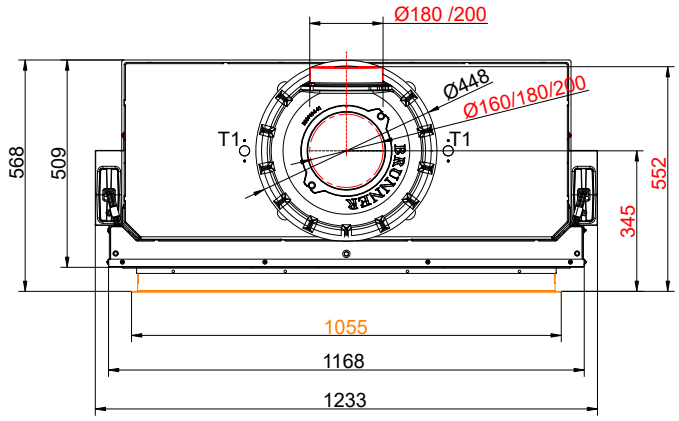

… Blendrahmen und MAS

Maßblätter - BKH flach 42-98 green Schiebetür

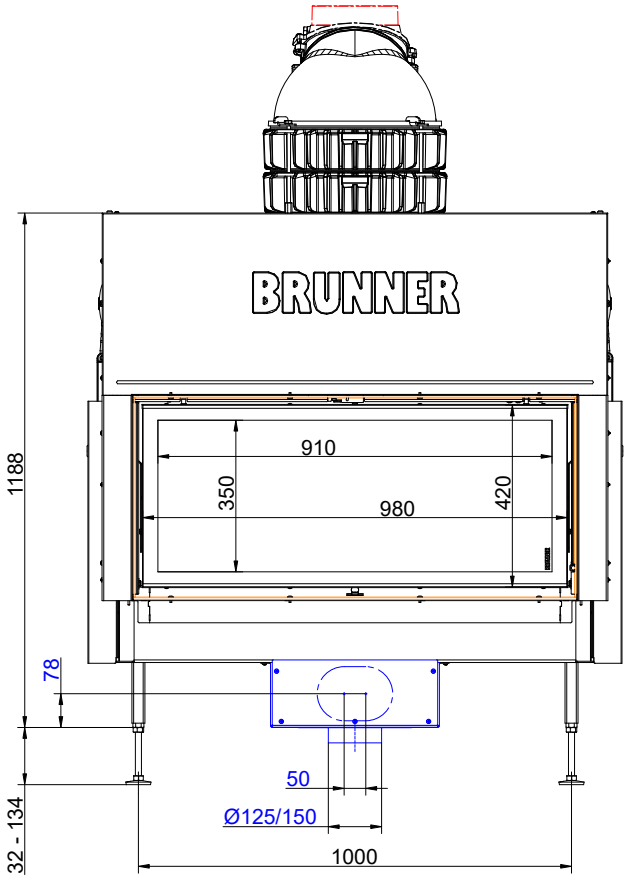

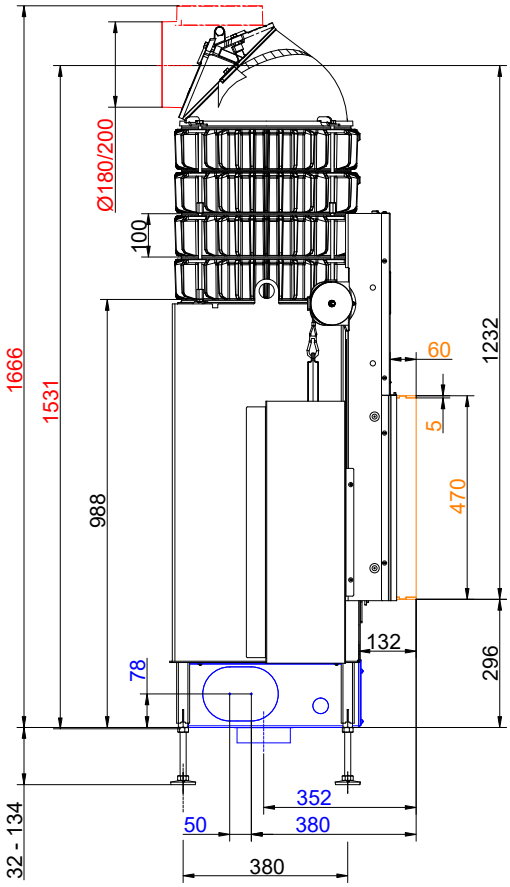

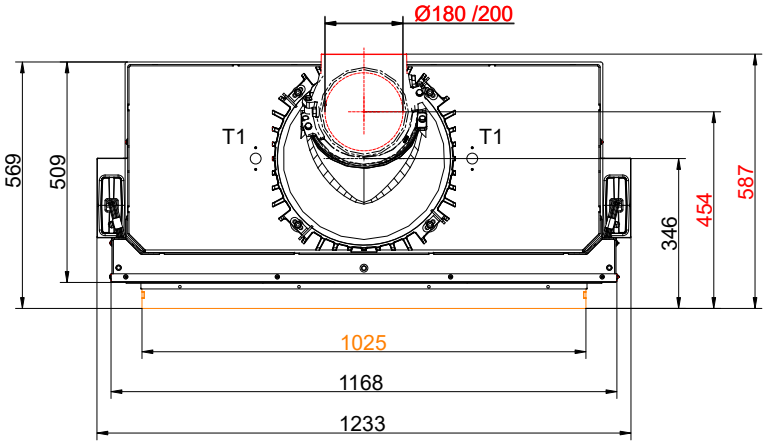

... Anbaurahmen und Wärmetauscherringe Guss + Gusskuppel

Maßblätter - BKH flach 42-98 green Schiebetür

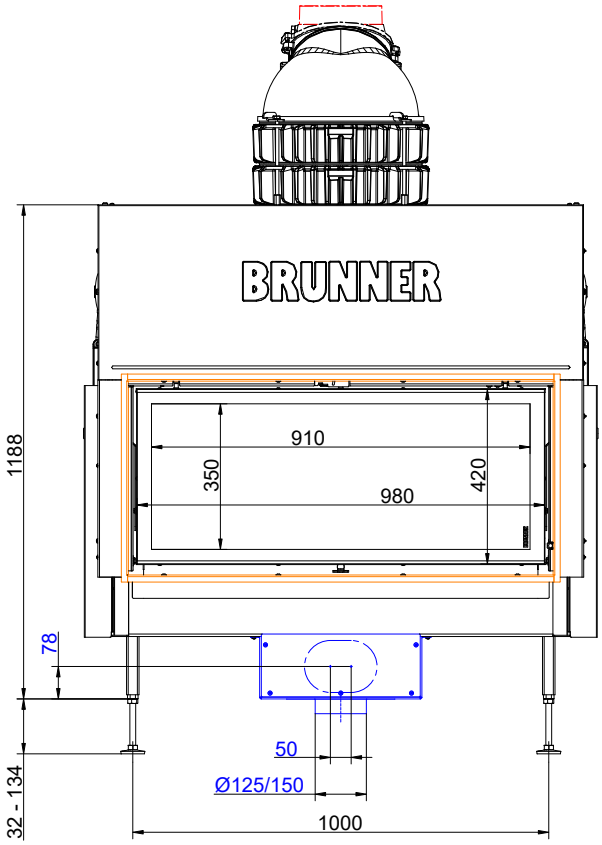

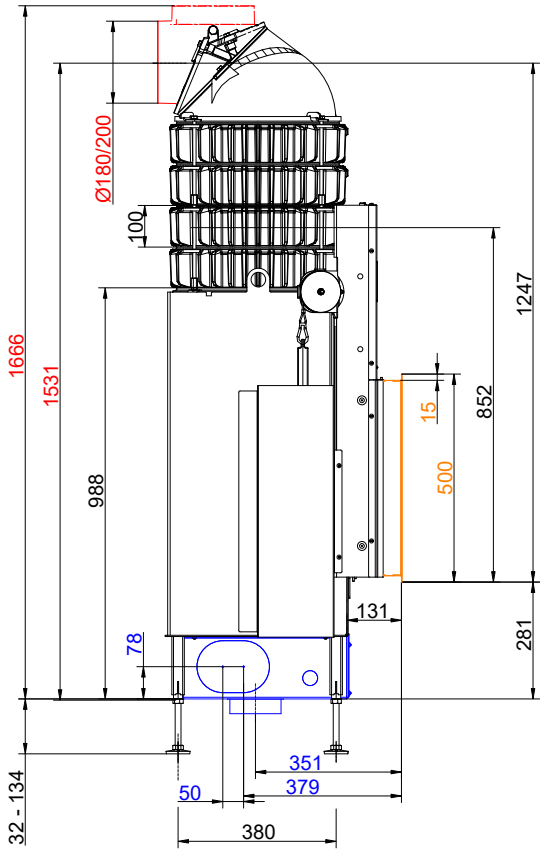

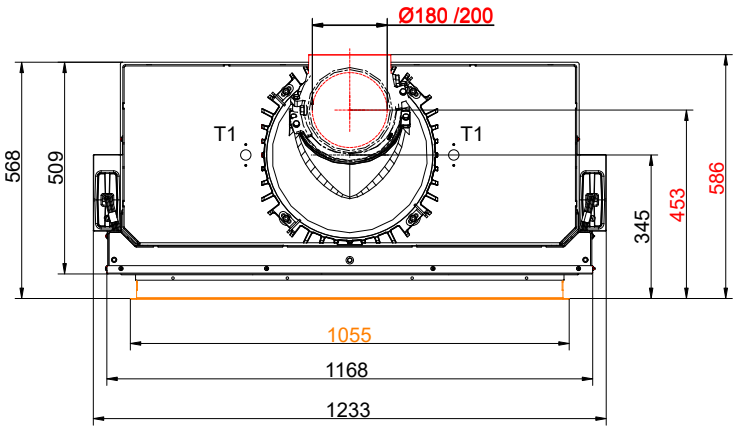

... Blendrahmen und Wärmetauscherringe Guss + Gusskuppel

Maßblätter - BKH flach 42-98 green Schiebetür

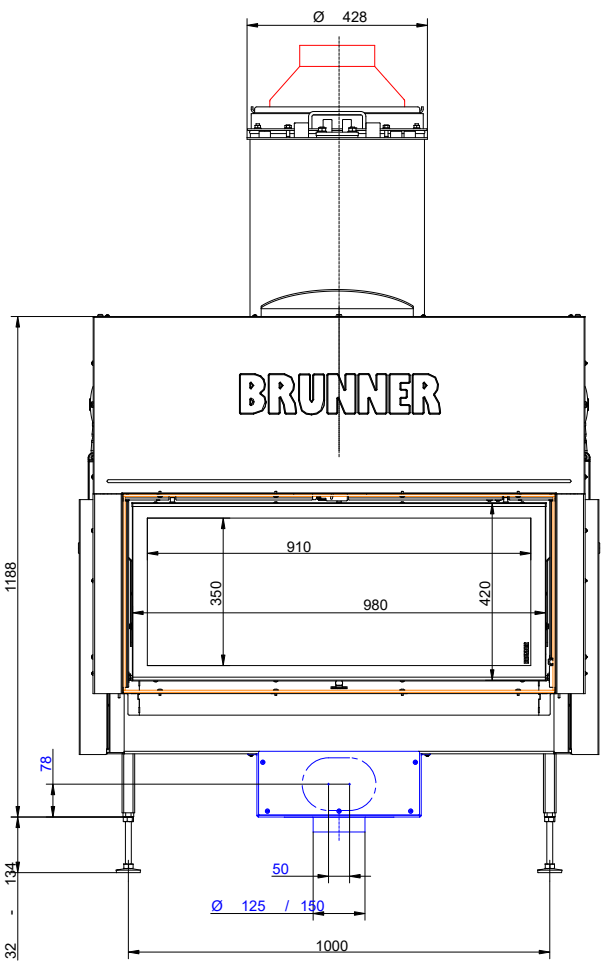

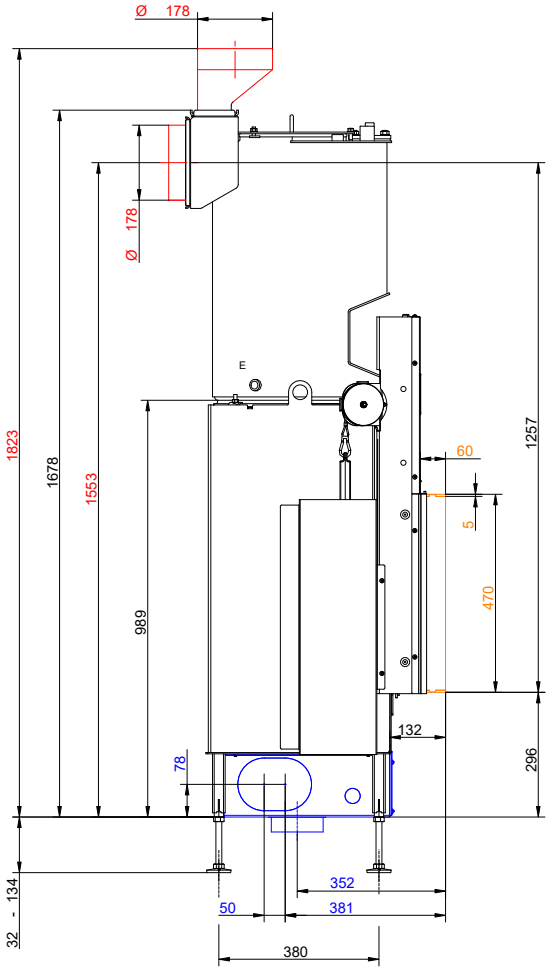

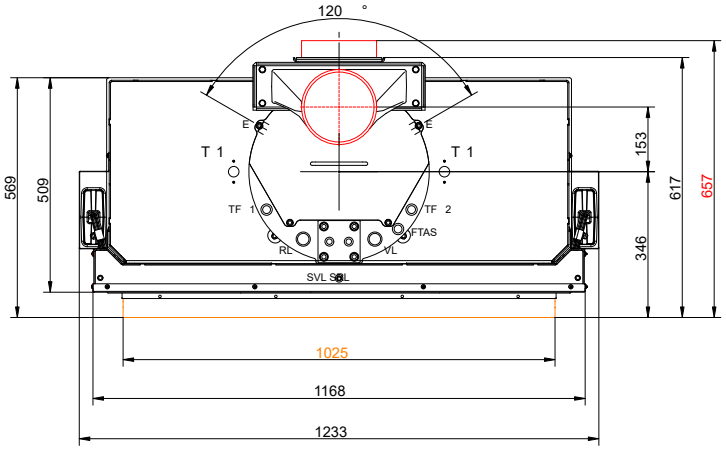

VL	Vorlauf 1" AG
RL	Rücklauf 1" AG
E	Entleerung 1/2" IG
SVL	Sicherheits-Vorlauf 1/2" AG
SRL	Sicherheits-Rücklauf 1/2" AG
FTAS	Muffe für TAS-Fühler 1/2" IG
TF	Fühler Muffe 1/2" IG

BKH 42-98 … mit Anbaurahmen und Kesselmodul

Für Zeichnungsdaten zur CAD-Planung empfehlen wir PaletteCAD. Laufend aktualisierte Maßzeichnungen unter www.brunner.de
Rahmen/Abgasstutzen/Verbrennungsluftstutzen/Frontvarianten/Traglager farblich markiert.

Planung und Einbau - BKH flach 42-98 green Schiebetür

Geprüft nach		EN 13229 W	EN 13229 WA
Werte bei Betriebsweise		Nennleistung [1]	Speicherbetrieb [2]
Daten für Funktionsnachweis			
Nennwärmeleistung	kW	11,0	-
Brennstoffumsatz	kg/h	3,3	4,5
Feuerungsleistung	kW	13,0	22
Abgasmassenstrom	g/s	13,0	19
Abgastemperatur nach			
Gusskuppel	°C	250	350
4 x Wärmetauscherringe Guss + Gusskuppel	°C	220	260
5 x Speicherringe MAS inkl. Gusshaube MAS [3]	°C	-	260
2,0 m keramische Nachheizfläche [4]	°C	-	180
1,4 m Modulspeichersteine (MSS) [4]	°C	-	180
Kesselmodul	°C	208	-
notwendiger Förderdruck	Pa	12	12
Brennstoffmenge	kg	2,5	5,0
Verbrennungsluftbedarf	m^3/h	32	48
Verbrennungsluftanschluß Ø	mm	125	125
Wärmeverteilung			
Heizeinsatz / Nachheizfläche	%	30 / 30	30 / 30
Glaskeramik / Glaskeramik beschichtet (GKB)	%	40 / 30	40 / 30
Luftquerschnitte [5]			
Zuluft	cm^2	800	800
Umluft	cm^2	800	800
min. Oberfläche bei geschlossener Kaminhülle			
wärmeabgebende Oberfläche	m^2	6,8	6,8
min. Abstände Feuerstätte			
mit Hitzeschutzblech zur Kaminhülle, Dämmschicht	cm	-	-
zu Kaminhülle, Dämmschicht	cm	5	5
zum Boden (nicht brennbar)	cm	3	3
Brandschutz mit aktiver Hinterlüftung, Zwischenraum			
Mindestdämmstärke bei Aufbau: Ersatzdämmstoff I 5 cm aktive Hinterlüftung I Wand [6]			
für Anbauwand (brennbar/nicht brennbar)	cm	5	5
Mindestdämmstärke bei Aufbau: Ersatzdämmstoff I 30 cm geschlossener Zwischenraum I Decke [7]			
für Decke (brennbar)	cm	10	10
Brandschutz mit Ersatzdämmstoff			
Mindestdämmstärke bei Aufbau: Ersatzdämmstoff I Anbauwand, Decke, Boden [7]			
mit Hitzeschutzblech, Anbauwand (nicht brennbar) [8]	cm	6	6
mit Hitzeschutzblech, Anbauwand (brennbar) [8]	cm	12	12
Anbauwand (nicht brennbar)	cm	8	8
Anbauwand (brennbar)	cm	18	18
Decke (nicht brennbar)	cm	8	8
Decke (brennbar)	cm	22	22
Boden (nicht brennbar)	cm	0	0
Mindestabstände vor der Feuerraumöffnung, Glaskeramik / Glaskeramik beschichtet (GKB)			
brennbare Teile	cm	≥ 120 / ≥ 80	≥ 120 / ≥ 80
Gewicht			
Heizeinsatz + Brennkammer Schamotte/Guss	kg	198 + 109 / 129	
Anforderung/Grenzwerte			

Ulrich Brunner GmbH
Zellhuber Ring 17 - 18
D-84307 Eggenfelden
Telefon: +49 / (0)87 21 / 7 71-0
info@brunner.de | www.brunner.de
Technische und Sortiments-Änderungen sowie Irrtum vorbehalten.

Planung und Einbau - BKH flach 42-98 green Schiebetür

EU / Deutschland	Ökodesign / 1. BImSchV (Stufe 2)

1) Angaben zu „Nennleistung“ ermittelt mit 4 Wärmetauscherringen Guss und Gusskuppel Ø200.
2) Angaben zu „Speicherbetrieb“ für die handwerkliche Ausführung der Nachheizfläche (Richtwerte).
3) Drosselklappe empfohlen
4) Richtwert bzw. rechnerischer Funktionsnachweis erforderlich.
5) Luftquerschnitte wenn als Heizleistung die angegebene Nennwärmeleistung gewünscht ist.
6) Brandsicherheit: Werte ermittelt in Sicherheitsprüfung mit prüftechnisch erfassten Luftquerschnitten; aktiver Hinterlüftung, Ofenhülle wärmeabgebend ausgeführt.
   Dämmstärke 5 cm Calciumsilikatplatte (Fabrikate: Promasil, Silka, Skamol) und 5 cm aktive Hinterlüftung mit diagonal angebrachter Umluft- und Zuluftöffnung von je 75 cm^2 (5x15 cm). Detaillierte Ausführung vergleiche Aufbauanleitung.
7) Brandsicherheit: Werte ermittelt in Sicherheitsprüfung mit prüftechnisch erfassten Luftquerschnitten; Ofenhülle wärmeabgebend ausgeführt.
   Angaben zu Ersatzdämmstoff mit Calciumsilikatplatten (Fabrikate: Promasil, Silka, Skamol).
   Die Angaben für nicht brennbare Wände/Decken sowie der Aufbau mit geschlossenem Zwischenraum (30 cm) entsprechen den Vorgaben der TROL (Deutschland), siehe Aufbauanleitung.
8) Hitzeschutzblech: Zubehör für ausgewählte Modelle der BKH Flach-/Tunnel-/Eck-Ausführungen; werkseitig verbaut bei BKH Panorama-Kaminen.

Ulrich Brunner GmbH
Zellhuber Ring 17 - 18
D-84307 Eggenfelden
Telefon: +49 / (0)87 21 / 7 71-0
info@brunner.de | www.brunner.de
Technische und Sortiments-Änderungen sowie Irrtum vorbehalten.